27-04-12 08:28

H27国体予選(27-04-11実施)　男子ｼﾝｸﾞﾙｽ　1ページ

0001 高　橋　拓　也(室　蘭　栄　高校)
0001

0002 小　林　雄　飛(伊達緑丘　高　校)
0065

0003 石　田　大　輔(室蘭工業　高　校)
0064

0004 谷　口　雄　飛(登別青嶺　高　校)
0033

0005 及　川　雄　大(登明日中等教育)
0032

0006 田　村　大　輔(大谷室蘭　高　校)
0017

0007 森　宮　政　和(伊達緑丘　高　校)
0048

0008 福　本　拓　巳(伊　達　高　校)
0049

0009 欅　田　順　也(室蘭清水丘高校)
0016

0010 佐　藤　陵　雅(虻　田　高　校)
0009

0011 久　末　和　弥(室　蘭　栄　高校)
0056

0012 佐　藤　祐　輔(登明日中等教育)
0041

0013 上　坂　　琢(伊達緑丘　高　校)
0024

0014 小　原　正　也(室蘭東翔　高　校)
0025

0015 澤　田　直　哉(登別青嶺　高　校)
0040

0016 佐　藤　功　樹(室蘭清水丘高校)
0057

0017 菊　地　創　汰(室蘭工業　高　校)
0008

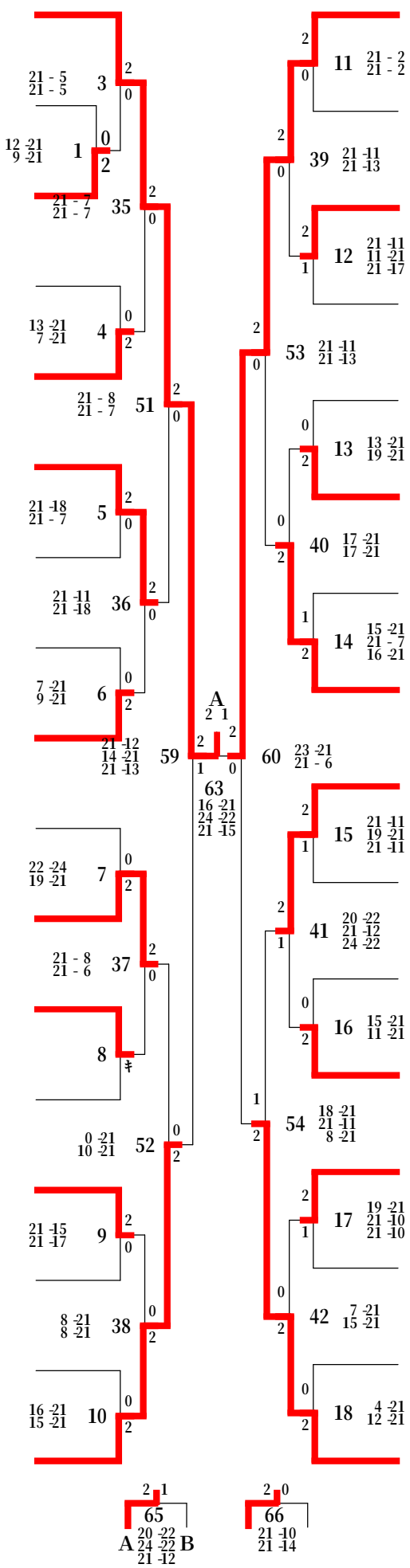

0018 坂　本　剛　生(大谷室蘭　高　校)
0005

0019 相　田　純　耶(伊達緑丘　高　校)
0060

0020 枡　澤　飛　翔(室蘭清水丘高校)
0037

0021 高　木　　黎(室　蘭　栄　高校)
0028

0022 稲　垣　統　也(室蘭東翔　高　校)
0021

0023 佐　藤　哲　太(室蘭工業　高　校)
0044

0024 葛　西　晃　平(伊　達　高　校)
0053

0025 石　垣　賀　規(登明日中等教育)
0012

0026 高　橋　竜　司(登別青嶺　高　校)
0013

0027 鳴　海　風太郎(大谷室蘭　高　校)
0052

0028 大　西　　錬(虻　田　高　校)
0045

0029 伊　藤　太　一(室蘭清水丘高校)
0020

0030 齋　藤　風　希(室　蘭　栄　高校)
0029

0031 太　田　裕　己(室蘭工業　高　校)
0036

0032 対　馬　　陸(室蘭東翔　高　校)
0061

0033 成　島　　勇(伊達緑丘　高　校)
0004