男子シングルス

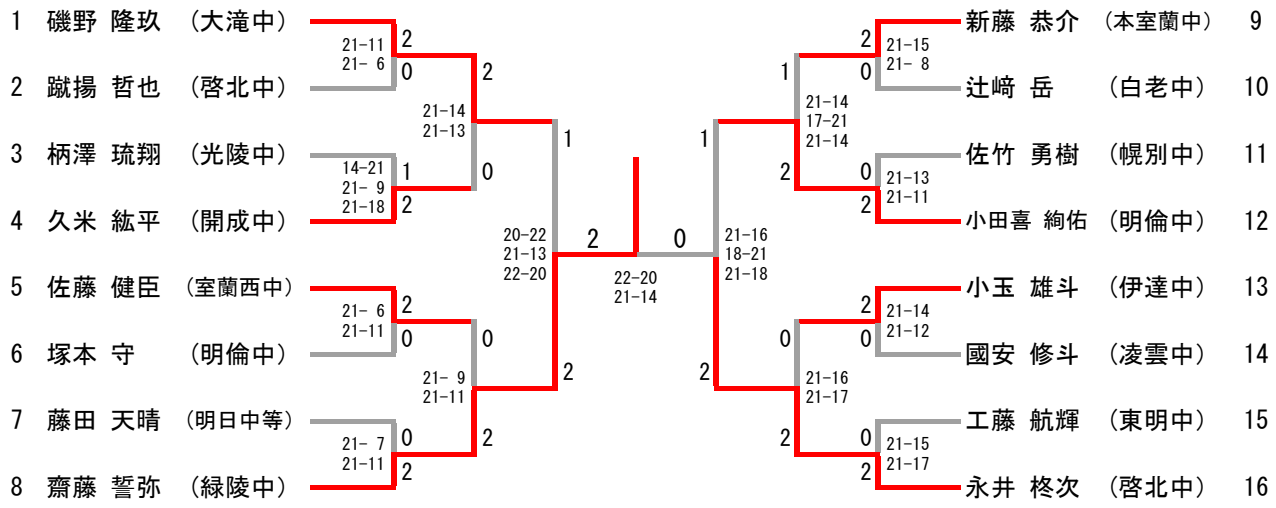

女子シングルス

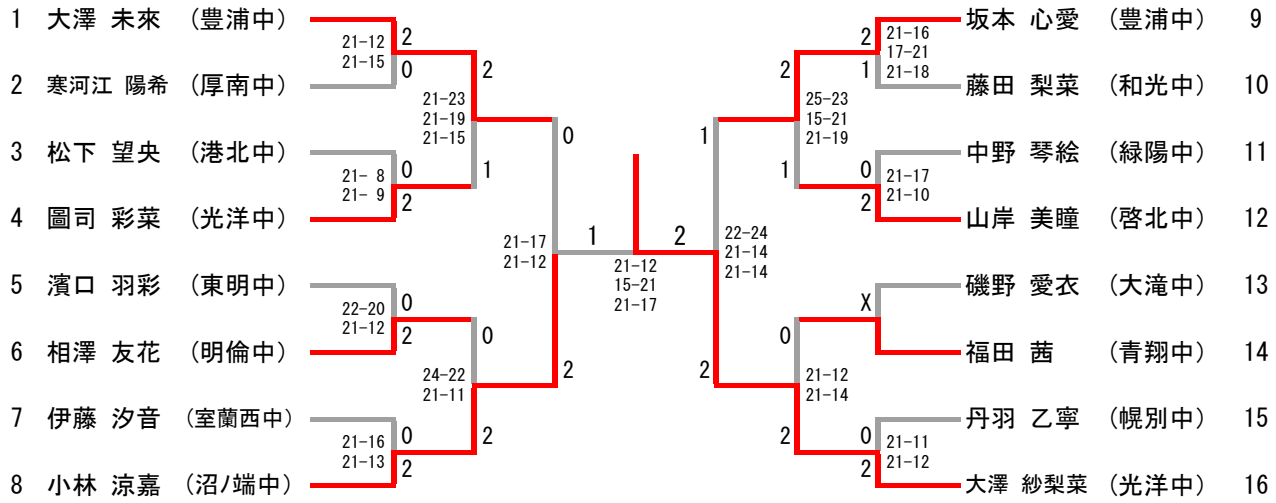

男子ダブルス

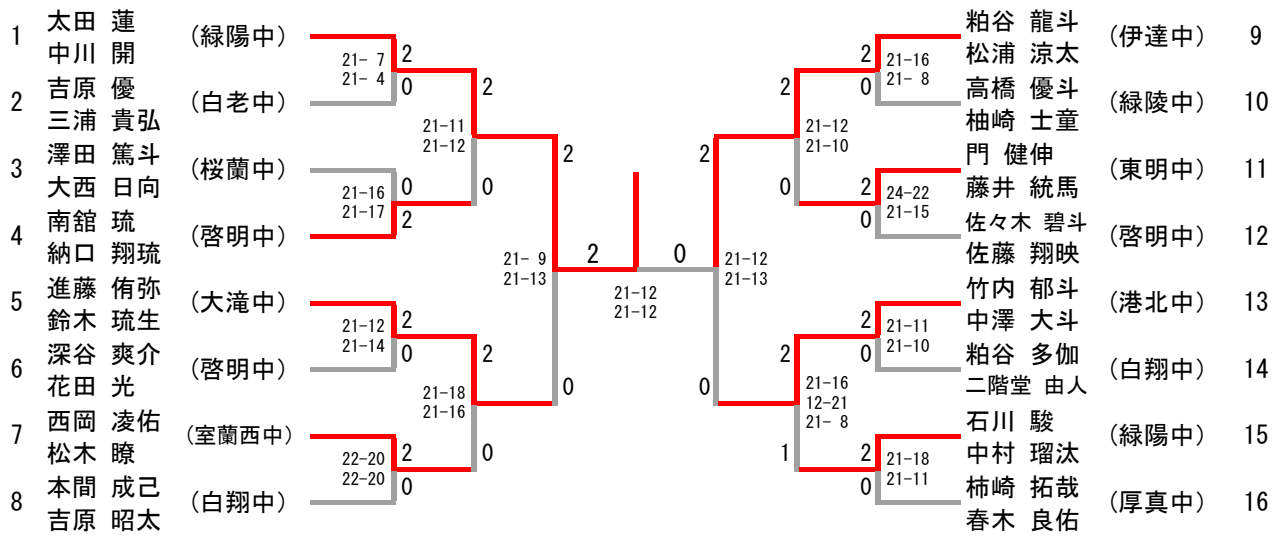
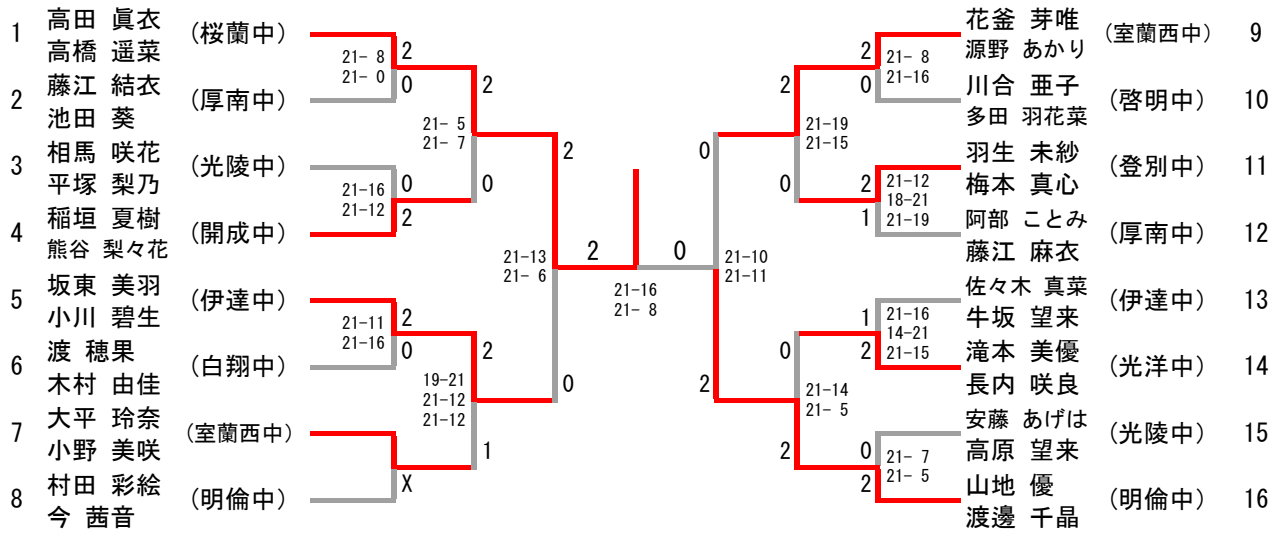
女子ダブルス