中学男子シングルス

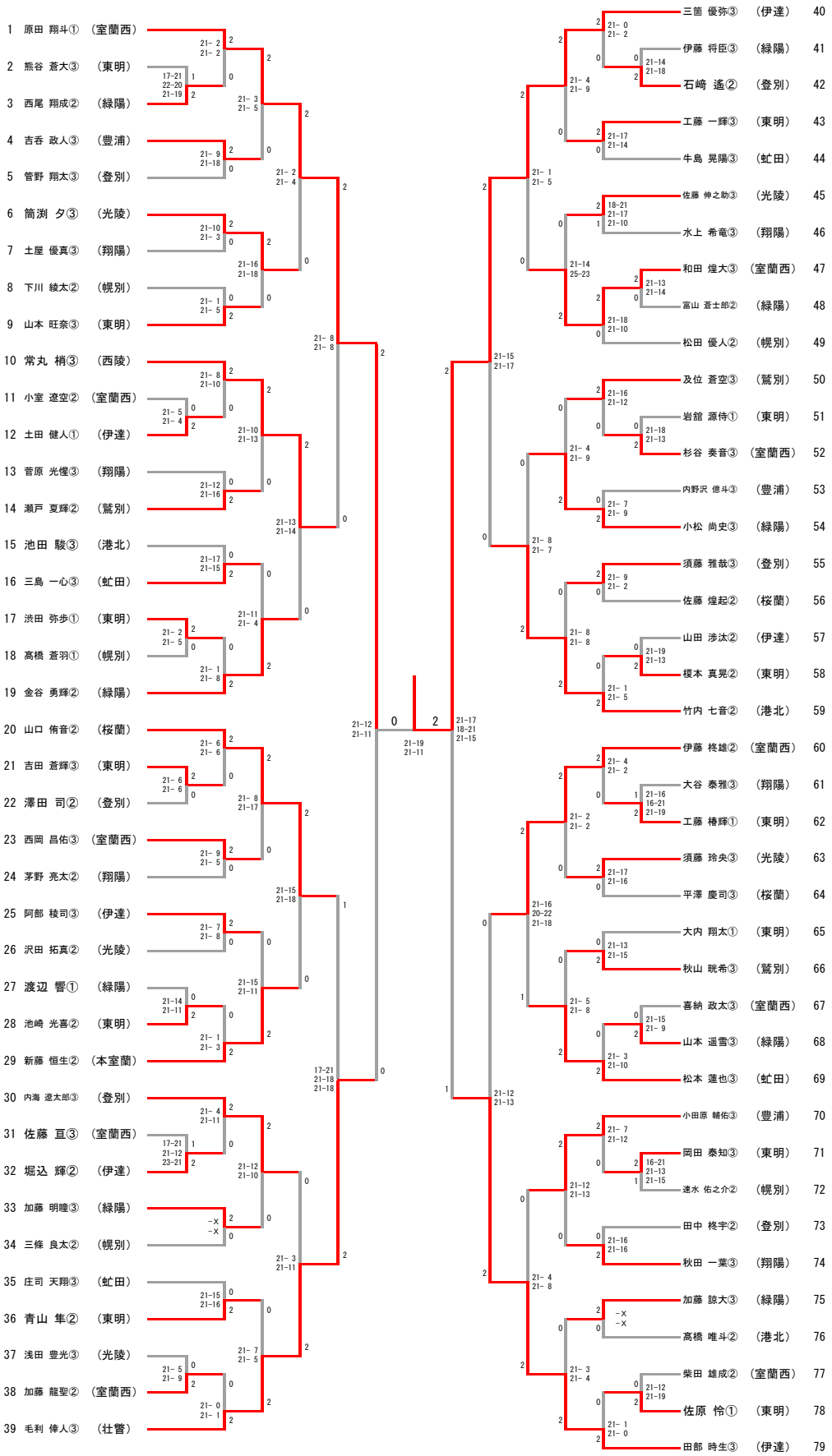
1 原田 翔斗① （室蘭西）
2 熊谷 蒼大③ （東明）
3 西尾 翔成② （緑陽）
4 吉呑 政人③ （豊浦）
5 菅野 翔太③ （登別）
6 筒渕 夕③ （光陵）
7 土屋 優真③ （翔陽）
8 下川 綾太② （幌別）
9 山本 旺奈③ （東明）
10 常丸 梢③ （西陵）
11 小室 遼空② （室蘭西）
12 土田 健人① （伊達）
13 菅原 光惺③ （翔陽）
14 瀬戸 夏輝② （鷲別）
15 池田 駿③ （港北）
16 三島 一心③ （虻田）
17 渋田 弥歩① （東明）
18 髙橋 蒼羽① （幌別）
19 金谷 勇輝② （緑陽）
20 山口 侑音② （桜蘭）
21 吉田 蒼輝③ （東明）
22 澤田 司② （登別）
23 西岡 昌佑③ （室蘭西）
24 茅野 亮太② （翔陽）
25 阿部 稜司③ （伊達）
26 沢田 拓真② （光陵）
27 渡辺 響① （緑陽）
28 池崎 光喜② （東明）
29 新藤 恒生② （本室蘭）
30 内海 遼太郎③ （登別）
31 佐藤 亘③ （室蘭西）
32 堀込 輝② （伊達）
33 加藤 明瞳③ （緑陽）
34 三條 良太② （幌別）
35 庄司 天翔③ （虻田）
36 青山 隼② （東明）
37 浅田 豊光③ （光陵）
38 加藤 龍聖② （室蘭西）
39 毛利 倖人③ （壮瞥）
三箇 優弥③ （伊達） 40
伊藤 将臣③ （緑陽） 41
石崎 遙② （登別） 42
工藤 一輝③ （東明） 43
牛島 晃陽③ （虻田） 44
佐藤 伸之助③ （光陵） 45
水上 希竜③ （翔陽） 46
和田 煌大③ （室蘭西） 47
富山 蒼士郎② （緑陽） 48
松田 優人② （幌別） 49
及位 蒼空③ （鷲別） 50
岩舘 源侍① （東明） 51
杉谷 奏音③ （室蘭西） 52
内野沢 億斗③ （豊浦） 53
小松 尚史③ （緑陽） 54
須藤 雅哉③ （登別） 55
佐藤 煌起② （桜蘭） 56
山田 渉汰② （伊達） 57
榎本 真晃② （東明） 58
竹内 七音② （港北） 59
伊藤 柊雄② （室蘭西） 60
大谷 泰雅③ （翔陽） 61
工藤 椿輝① （東明） 62
須藤 玲央③ （光陵） 63
平澤 慶司③ （桜蘭） 64
大内 翔太① （東明） 65
秋山 晄希③ （鷲別） 66
喜納 政太③ （室蘭西） 67
山本 遥雪③ （緑陽） 68
松本 蓮也③ （虻田） 69
小田原 輔佑③ （豊浦） 70
岡田 泰知③ （東明） 71
速水 佑之介② （幌別） 72
田中 柊宇② （登別） 73
秋田 一葉③ （翔陽） 74
加藤 諒大③ （緑陽） 75
髙橋 唯斗② （港北） 76
柴田 雄成② （室蘭西） 77
佐原 怜① （東明） 78
田部 時生③ （伊達） 79

中学男子ダブルス

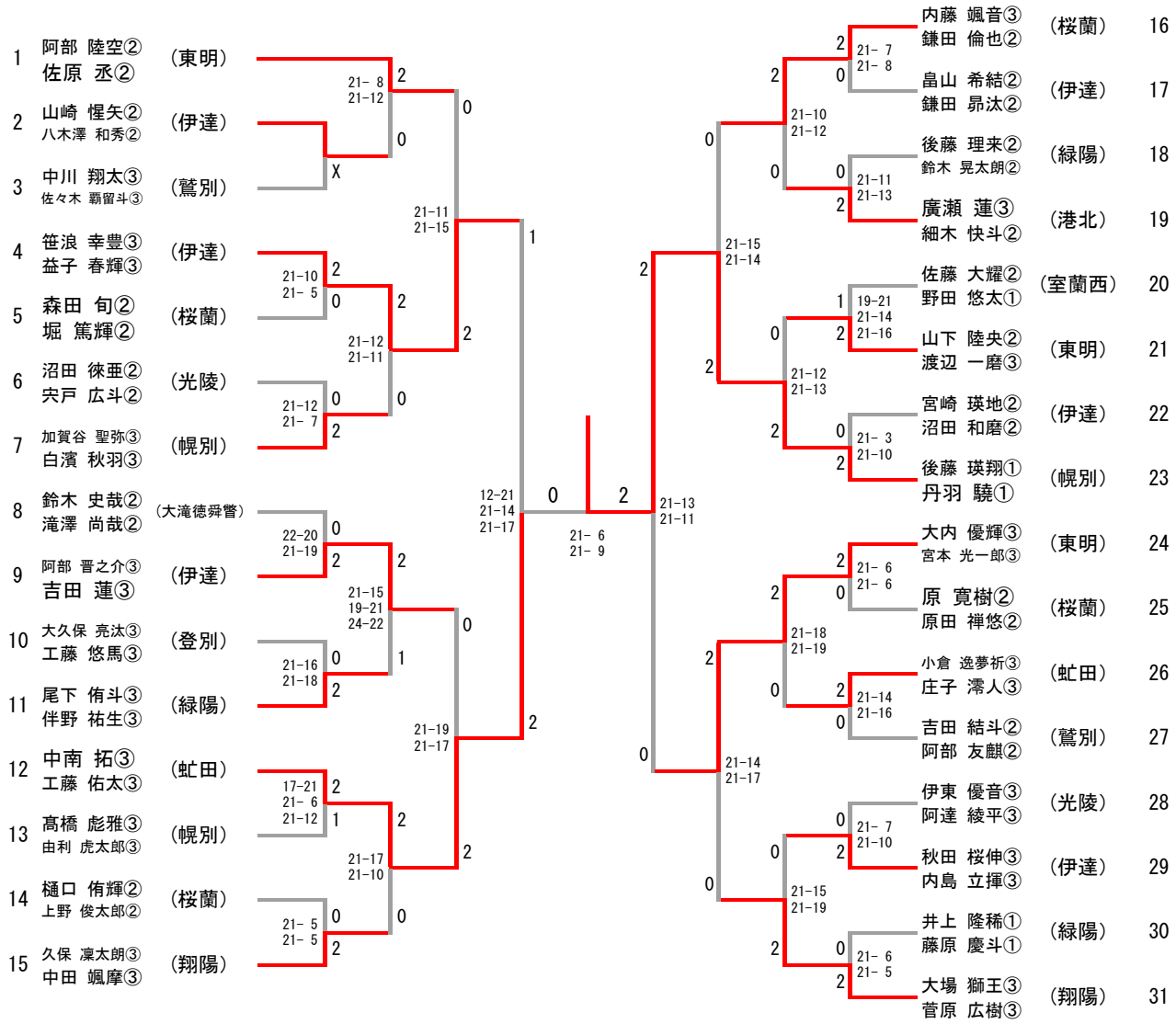
1 阿部 陸空② 佐原 丞② (東明)
2 山崎 惺矢② 八木澤 和秀② (伊達)
3 中川 翔太③ 佐々木 覇留斗③ (鷲別)
4 笹浪 幸豊③ 益子 春輝③ (伊達)
5 森田 旬② 堀 篤輝② (桜蘭)
6 沼田 徠亜② 宍戸 広斗② (光陵)
7 加賀谷 聖弥③ 白濱 秋羽③ (幌別)
8 鈴木 史哉② 滝澤 尚哉② (大滝徳舜瞥)
9 阿部 晋之介③ 吉田 蓮③ (伊達)
10 大久保 亮汰③ 工藤 悠馬③ (登別)
11 尾下 侑斗③ 伴野 祐生③ (緑陽)
12 中南 拓③ 工藤 佑太③ (虻田)
13 高橋 彪雅③ 由利 虎太郎③ (幌別)
14 樋口 侑輝② 上野 俊太郎② (桜蘭)
15 久保 凜太朗③ 中田 颯摩③ (翔陽)
16 内藤 颯音③ 鎌田 倫也② (桜蘭)
17 畠山 希結② 鎌田 昴汰② (伊達)
18 後藤 理来② 鈴木 晃太朗② (緑陽)
19 廣瀬 蓮③ 細木 快斗② (港北)
20 佐藤 大耀② 野田 悠太① (室蘭西)
21 山下 陸央② 渡辺 一磨③ (東明)
22 宮崎 瑛地② 沼田 和磨② (伊達)
23 後藤 瑛翔① 丹羽 驍① (幌別)
24 大内 優輝③ 宮本 光一郎③ (東明)
25 原 寛樹② 原田 禅悠② (桜蘭)
26 小倉 逸夢祈③ 庄子 澪人③ (虻田)
27 吉田 結斗② 阿部 友麒② (鷲別)
28 伊東 優音③ 阿達 綾平③ (光陵)
29 秋田 桜伸③ 内島 立揮③ (伊達)
30 井上 隆稀① 藤原 慶斗① (緑陽)
31 大場 獅王③ 菅原 広樹③ (翔陽)

中学女子シングルス

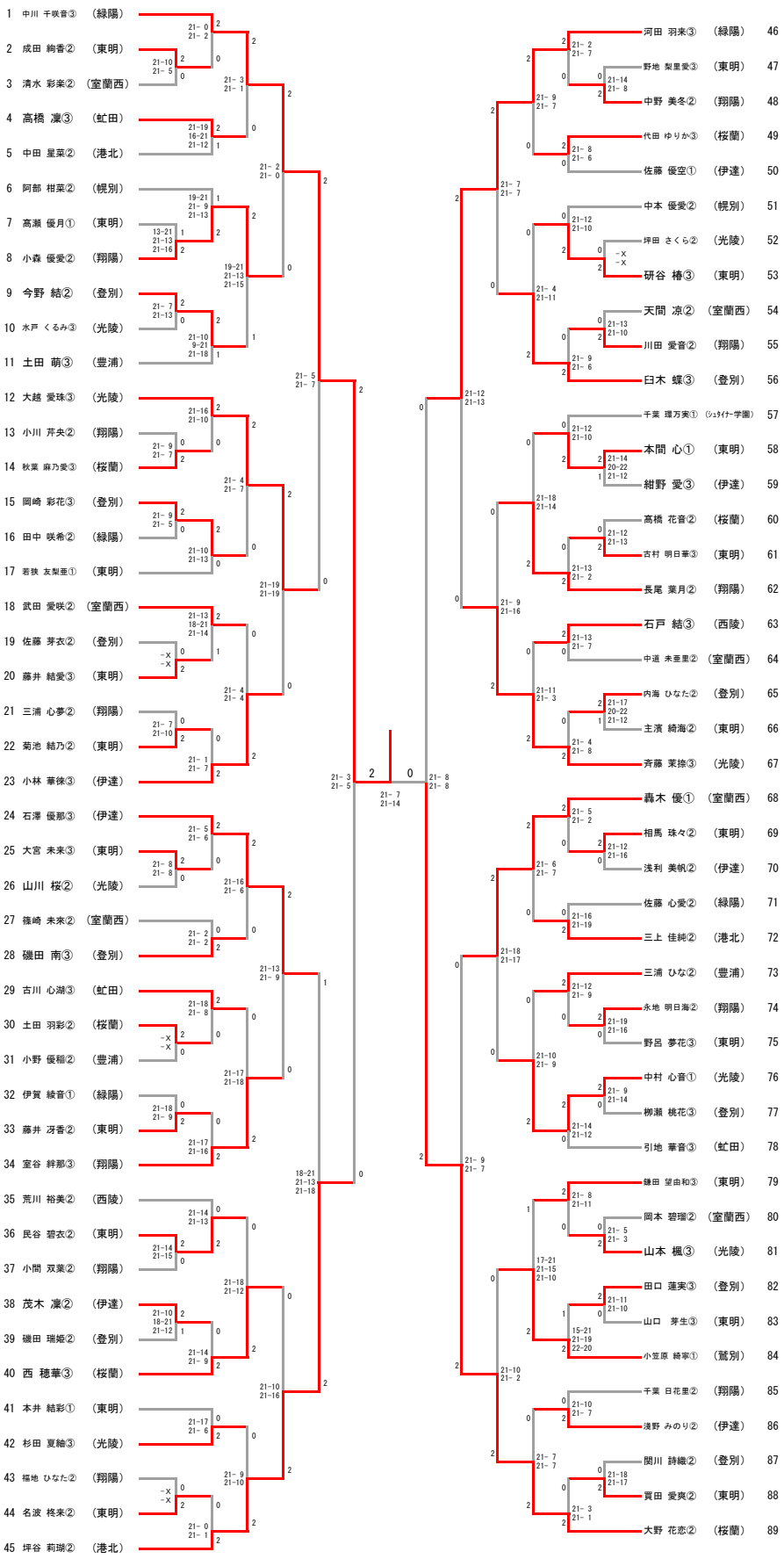
1 中川 千咲音③ （緑陽）
2 成田 絢香② （東明）
3 清水 彩楽② （室蘭西）
4 高橋 凜③ （虻田）
5 中田 星菜② （港北）
6 阿部 柑菜② （幌別）
7 高瀬 優月① （東明）
8 小森 優愛② （翔陽）
9 今野 結② （登別）
10 水戸 くるみ③ （光陵）
11 土田 萌③ （豊浦）
12 大越 愛珠③ （光陵）
13 小川 芹央② （翔陽）
14 秋葉 麻乃愛③ （桜蘭）
15 岡崎 彩花③ （登別）
16 田中 咲希② （緑陽）
17 若狭 友梨亜① （東明）
18 武田 愛咲② （室蘭西）
19 佐藤 芽衣② （登別）
20 藤井 結愛③ （東明）
21 三浦 心夢② （翔陽）
22 菊池 結乃② （東明）
23 小林 華徠③ （伊達）
24 石澤 優那③ （伊達）
25 大宮 未来③ （東明）
26 山川 桜② （光陵）
27 篠崎 未来② （室蘭西）
28 磯田 南③ （登別）
29 古川 心湖③ （虻田）
30 土田 羽彩② （桜蘭）
31 小野 優稲② （豊浦）
32 伊賀 綾音① （緑陽）
33 藤井 冴香② （東明）
34 室谷 絆那③ （翔陽）
35 荒川 裕美② （西陵）
36 民谷 碧衣② （東明）
37 小間 双葉② （翔陽）
38 茂木 凜② （伊達）
39 磯田 瑞姫② （登別）
40 西 穂華③ （桜蘭）
41 本井 結彩① （東明）
42 杉田 夏紬③ （光陵）
43 福地 ひなた② （翔陽）
44 名波 柊来② （東明）
45 坪谷 莉瑚② （港北）
46 河田 羽来③ （緑陽）
47 野地 梨里愛③ （東明）
48 中野 美冬② （翔陽）
49 代田 ゆりか③ （桜蘭）
50 佐藤 優空① （伊達）
51 中本 優愛② （幌別）
52 坪田 さくら② （光陵）
53 研谷 椿③ （東明）
54 天間 凉② （室蘭西）
55 川田 愛音② （翔陽）
56 臼木 蝶③ （登別）
57 千葉 環万実① （ｼｭﾚｲﾅｰ学園）
58 本間 心① （東明）
59 紺野 愛③ （伊達）
60 高橋 花音② （桜蘭）
61 古村 明日華③ （東明）
62 長尾 葉月② （翔陽）
63 石戸 結③ （西陵）
64 中道 未亜里② （室蘭西）
65 内海 ひなた② （登別）
66 主濱 綺海② （東明）
67 斉藤 茉捺③ （光陵）
68 轟木 優① （室蘭西）
69 相馬 珠々② （東明）
70 浅利 美帆② （伊達）
71 佐藤 心愛② （緑陽）
72 三上 佳純② （港北）
73 三浦 ひな② （豊浦）
74 永地 明日海② （翔陽）
75 野呂 夢花③ （東明）
76 中村 心音① （光陵）
77 柳瀬 桃花③ （登別）
78 引地 華音③ （虻田）
79 鍵田 望由和③ （東明）
80 岡本 碧瑠② （室蘭西）
81 山本 楓③ （光陵）
82 田口 蓮実③ （登別）
83 山口 芽生③ （東明）
84 小笠原 綺寧① （鷲別）
85 千葉 日花里② （翔陽）
86 浅野 みのり② （伊達）
87 関川 詩織② （登別）
88 買田 愛爽② （東明）
89 大野 花恋② （桜蘭）

中学女子ダブルス

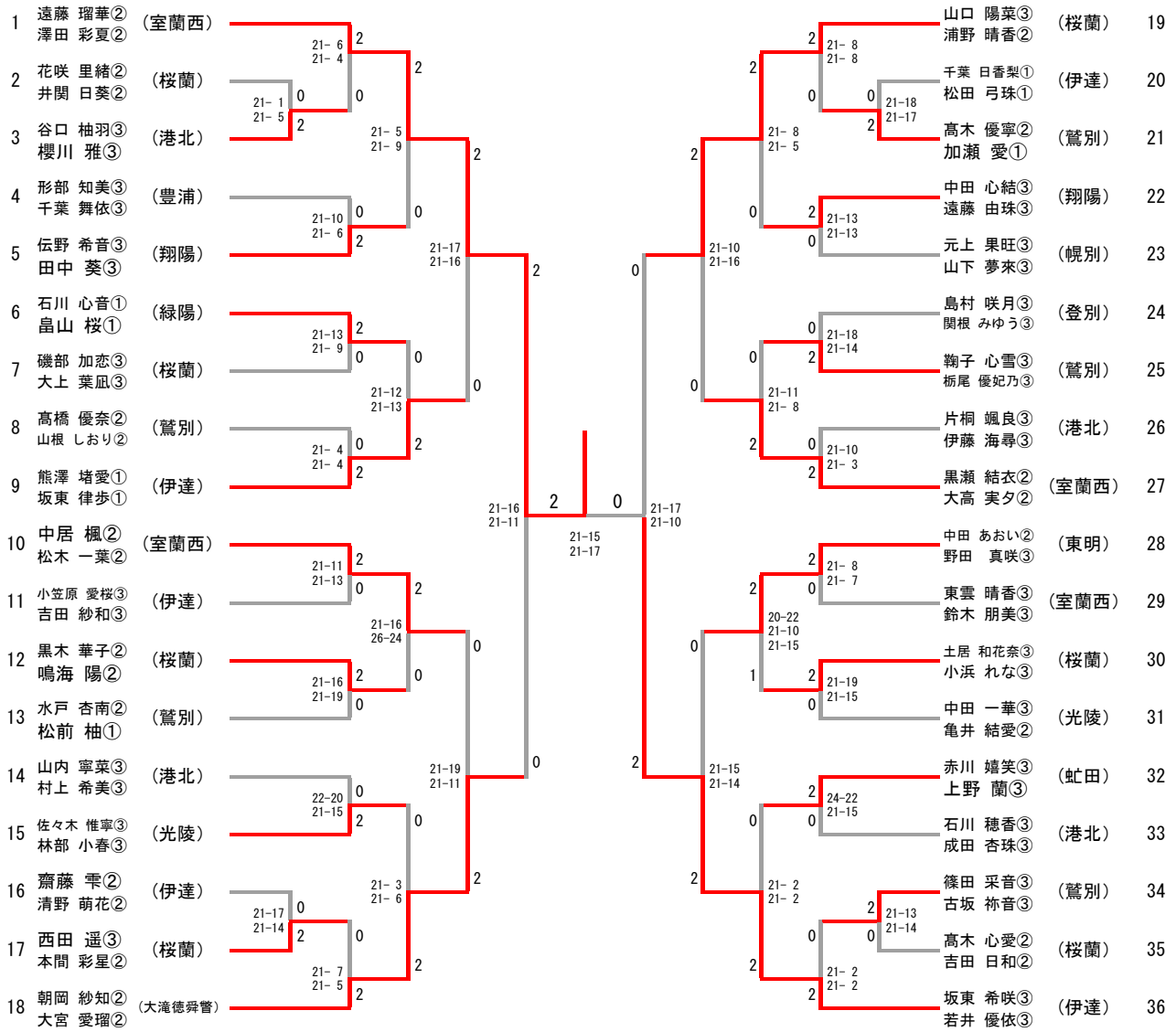
1 遠藤 瑠華② 澤田 彩夏② （室蘭西）
2 花咲 里緒② 井関 日葵② （桜蘭）
3 谷口 柚羽③ 櫻川 雅③ （港北）
4 形部 知美③ 千葉 舞依③ （豊浦）
5 伝野 希音③ 田中 葵③ （翔陽）
6 石川 心音① 畠山 桜① （緑陽）
7 磯部 加恋③ 大上 葉凪③ （桜蘭）
8 髙橋 優奈② 山根 しおり② （鷲別）
9 熊澤 堵愛① 坂東 律歩① （伊達）
10 中居 楓② 松木 一葉② （室蘭西）
11 小笠原 愛桜③ 吉田 紗和③ （伊達）
12 黒木 華子② 鳴海 陽② （桜蘭）
13 水戸 杏南② 松前 柚① （鷲別）
14 山内 寧菜③ 村上 希美③ （港北）
15 佐々木 惟寧③ 林部 小春③ （光陵）
16 齋藤 雫② 清野 萌花② （伊達）
17 西田 遥③ 本間 彩星② （桜蘭）
18 朝岡 紗知② 大宮 愛瑠② （大滝徳舜瞥）
21- 6 21- 4
21- 1 21- 5
21- 5 21- 9
21-10 21- 6
21-17 21-16
21-13 21- 9
21-12 21-13
21- 4 21- 4
21-16 21-11
21-11 21-13
21-16 26-24
21-16 21-19
21-19 21-11
22-20 21-15
21- 3 21- 6
21-17 21-14
21- 7 21- 5
21-15 21-17
21-17 21-10
21- 8 21- 8
21- 8 21- 5
21-18 21-17
21-13 21-13
21-10 21-16
21-18 21-14
21-11 21- 8
21-10 21- 3
21- 8 21- 7
20-22 21-10 21-15
21-19 21-15
21-15 21-14
24-22 21-15
21- 2 21- 2
21-13 21-14
21- 2 21- 2
山口 陽菜③ 浦野 晴香② （桜蘭） 19
千葉 日香梨① 松田 弓珠① （伊達） 20
髙木 優寧② 加瀬 愛① （鷲別） 21
中田 心結③ 遠藤 由珠③ （翔陽） 22
元上 果旺③ 山下 夢來③ （幌別） 23
島村 咲月③ 関根 みゆう③ （登別） 24
鞠子 心雪③ 栃尾 優妃乃③ （鷲別） 25
片桐 颯良③ 伊藤 海尋③ （港北） 26
黒瀬 結衣② 大高 実夕② （室蘭西） 27
中田 あおい② 野田 真咲③ （東明） 28
東雲 晴香③ 鈴木 朋美③ （室蘭西） 29
土居 和花奈③ 小浜 れな③ （桜蘭） 30
中田 一華③ 亀井 結愛② （光陵） 31
赤川 嬉笑③ 上野 蘭③ （虻田） 32
石川 穂香③ 成田 杏珠③ （港北） 33
篠田 采音③ 古坂 祢音③ （鷲別） 34
髙木 心愛② 吉田 日和② （桜蘭） 35
坂東 希咲③ 若井 優依③ （伊達） 36