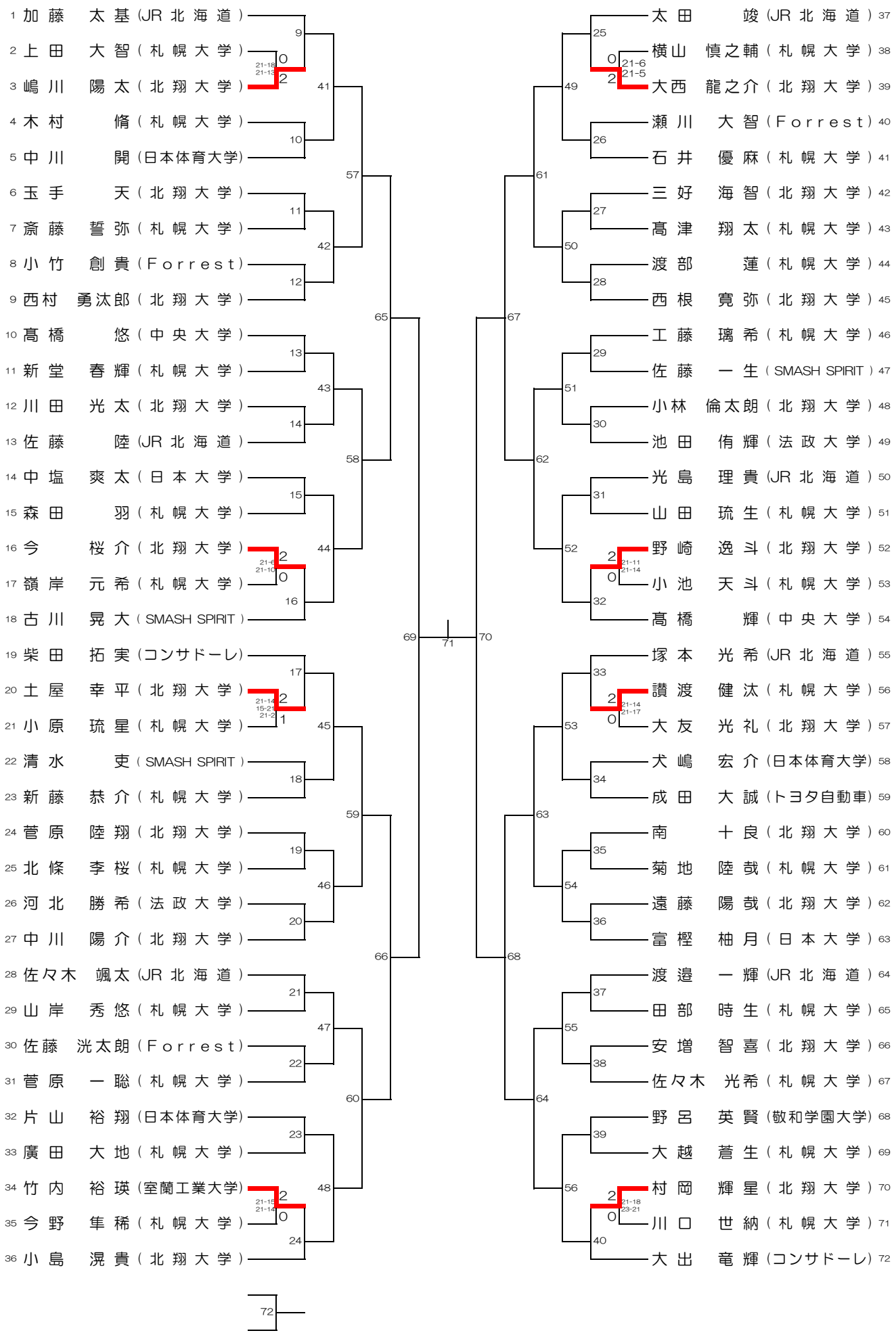成年男子シングルス（MS）